VENTILO-CONVECTORES

PAVIMENTO · **SOLIUS CANALCLIMA CONFORTO**

INDICADO PARA O AQUECIMENTO AMBIENTE DE ESPAÇOS MODERNOS
são instalados embutidos no pavimento, posicionados junto aos envidraçados.

INTERLIGAÇÃO COM FONTES DE CALOR RENOVÁVEIS
as baixas temperaturas de funcionamento permitem a utilização de bomba de calor ou caldeira de condensação.

SOLUÇÃO INOVADORA PARA O MELHOR CONFORTO AMBIENTE
aquecendo a área próxima das superfícies envidraçadas e prevenindo a formação de condensações. O movimento do ar quente é baseado em convecção forçada. De Verão, a zona próxima aos envidraçados é arrefecida com elevadas prestações térmicas. Por isto, permitem aquecer e/ou refrescar amplas superfícies vidradas e áreas perimetrais. Estes ventilo-convectores também ideais para a climatização de espaços interiores domésticos, escritórios, showrooms, etc.

INTEGRAÇÃO SIMPLES COM SISTEMAS DE PISO RADIANTE

GRELHA DE ALUMÍNIO NATURAL
aplicada após final da obra

PÉS REGULAÇÃO DE ALTURA

GANCHOS DE FIXAÇÃO

PAINEL DE MADEIRA DE PROTECÇÃO DURANTE INSTALAÇÃO

Movimento do ar

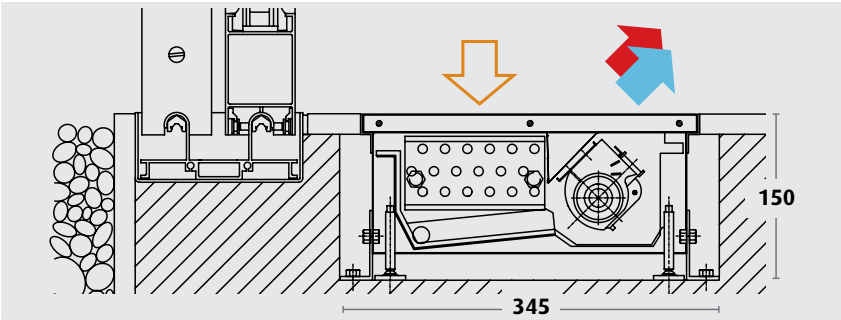

Funcionamento arrefecimento

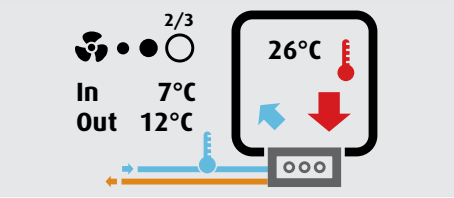

Funcionamento aquecimento

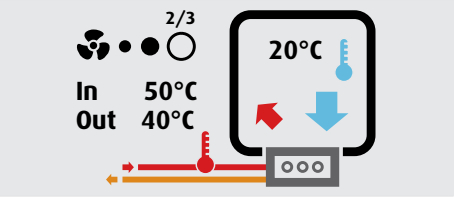

Modelo			1250	2000	2750
PRESTAÇÕES $T_{água\ impulsão} = 75°C$ $T_{água\ retorno} = 60°C$ $T_{ar\ ambiente} = 20°C$	velocidade máxima = 180 m³/h		2.670	5.400	8.000
	velocidade média = 110 m³/h		1.720	3.500	5.180
	velocidade mínima = 60 m³/h		990	1.990	2.950
PRESTAÇÕES $T_{água\ impulsão} = 55°C$ $T_{água\ retorno} = 45°C$ $T_{ar\ ambiente} = 20°C$	velocidade máxima = 180 m³/h		1.540	3.170	4.670
	velocidade média = 110 m³/h		1.000	2.060	3.040
	velocidade mínima = 60 m³/h		570	1.180	1.740
PRESTAÇÕES $T_{água\ impulsão} = 50°C$ $T_{água\ retorno} = 40°C$ $T_{ar\ ambiente} = 20°C$	velocidade máxima = 180 m³/h		1.250	2.600	3.830
	velocidade média = 110 m³/h		810	1.700	2.500
	velocidade mínima = 60 m³/h		460	970	1.430
PRESTAÇÕES $T_{água\ impulsão} = 7°C$ $T_{água\ retorno} = 12°C$ $T_{ar\ ambiente} = 26°C$	velocidade máxima = 180 m³/h		1.000	2.210	3.300
	velocidade média = 110 m³/h		660	1.500	2.240
	velocidade mínima = 60 m³/h		390	900	1.340
PRESTAÇÕES $T_{água\ impulsão} = 12°C$ $T_{água\ retorno} = 16°C$ $T_{ar\ ambiente} = 26°C$	velocidade máxima = 180 m³/h		600	1.350	2.090
	velocidade média = 110 m³/h		390	910	1.350
	velocidade mínima = 60 m³/h		230	540	780
DADOS TÉCNICOS	alimentação	(V)	230	230	230
	potência máx. absorvida	(W)	26	52	78
	nº de ventiladores		1	2	3
DIMENSÕES	comp. x larg. x alt.	(mm)	1250 x 345 x 150	2000 x 345 x 150	2750 x 345 x 150

VENTILO-CONVECTORES

PAVIMENTO · **SOLIUS CANALCLIMA CONFORTO**

Dimensões (mm)

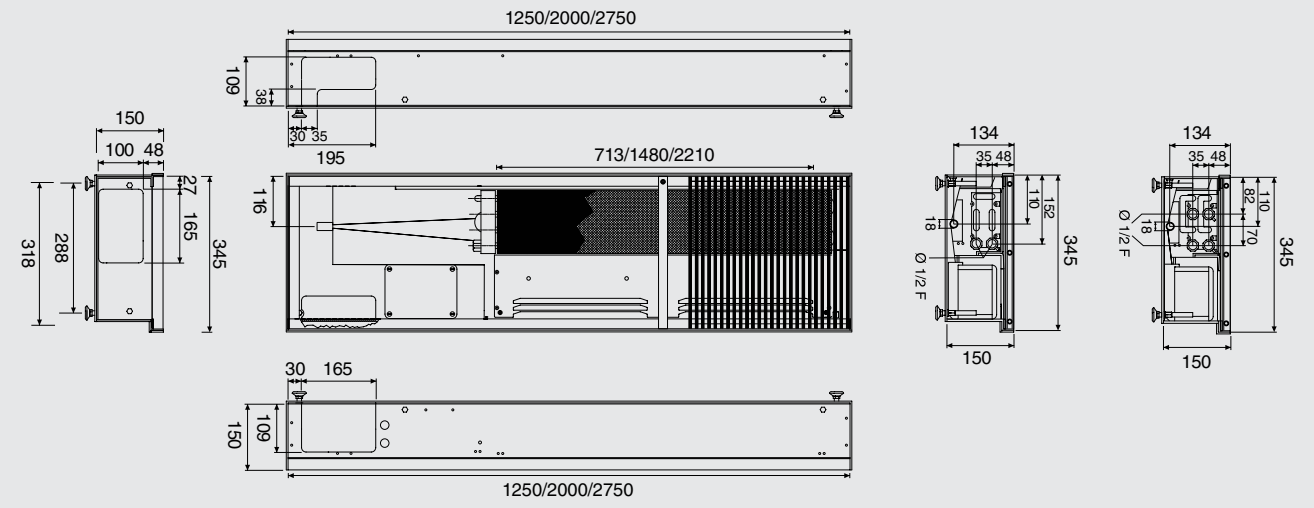

Pés de regulação de altura

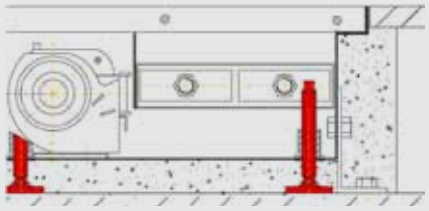

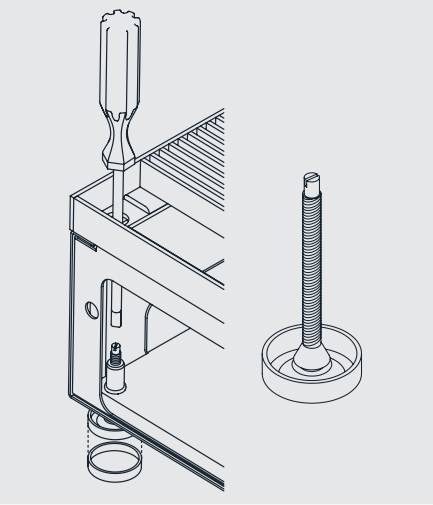

Ganchos de fixação

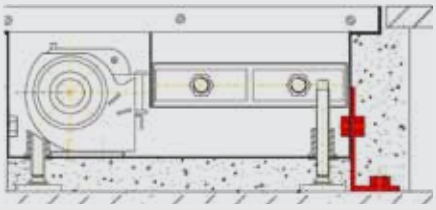

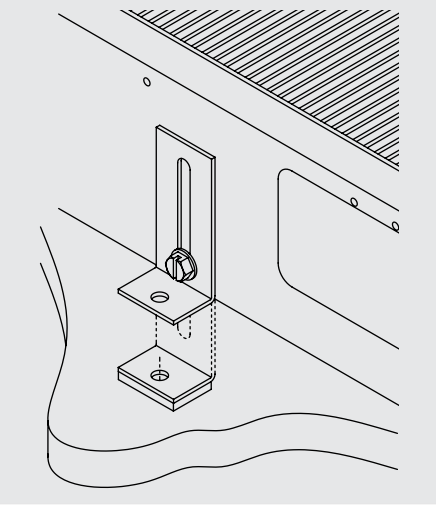

Placa de madeira p/ protecção durante instalação

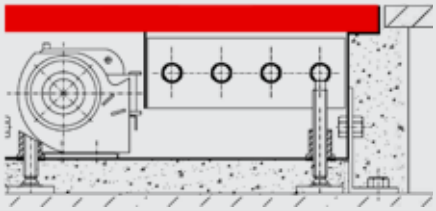

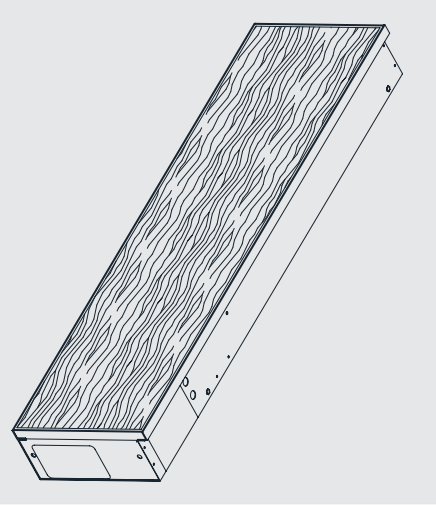

Referência	Descrição	Preço (€)	Imagem
CCC1250*	SOLIUS CANALCLIMA CONFORTO 1250	1.445	
CCC2000*	SOLIUS CANALCLIMA CONFORTO 2000	2.258	
CCC2750*	SOLIUS CANALCLIMA CONFORTO 2750	3.042	

*prazo de entrega sujeito a confirmação